TECHNICAL DOCUMENTATION/ DOKUMENTACJA TECHNICZNA

Customer	BTO			Version NO Wersja	Change date	Change Content	Change Reason	(introducer)
Product	Male and Female connector with two caps Męskie i żeńskie złącze z osłonami	P/N	BT180411	00	2018. 04. 23	according to 3D and 2D drawings.	Customer's request	Customer
Customer's Approval		Approval date Data zatwierdzenia		01	2018. 06. 14	According to customer requirements, add the new standards of "★" Nowe standardy, zgodne z wymaganiami klienta	Customer's request	Customer

Female connector
Złącze żeńskie

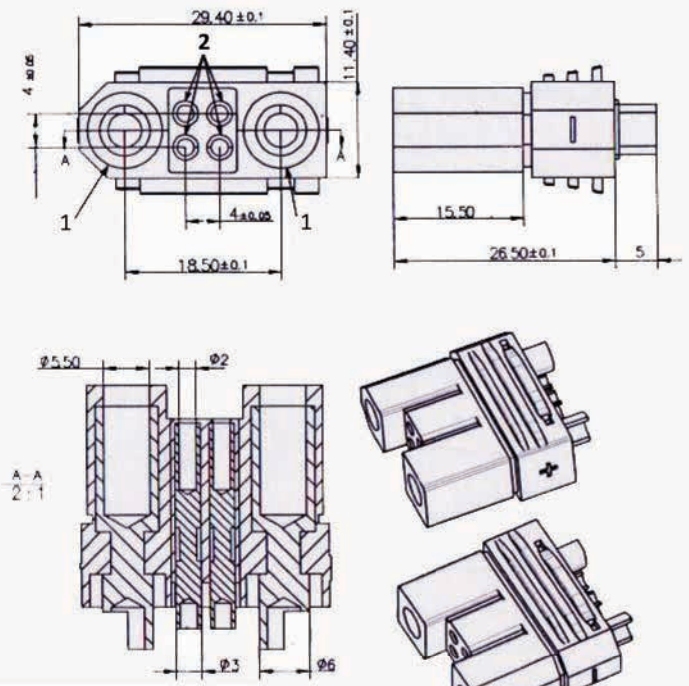

Male connector
Złącze męskie

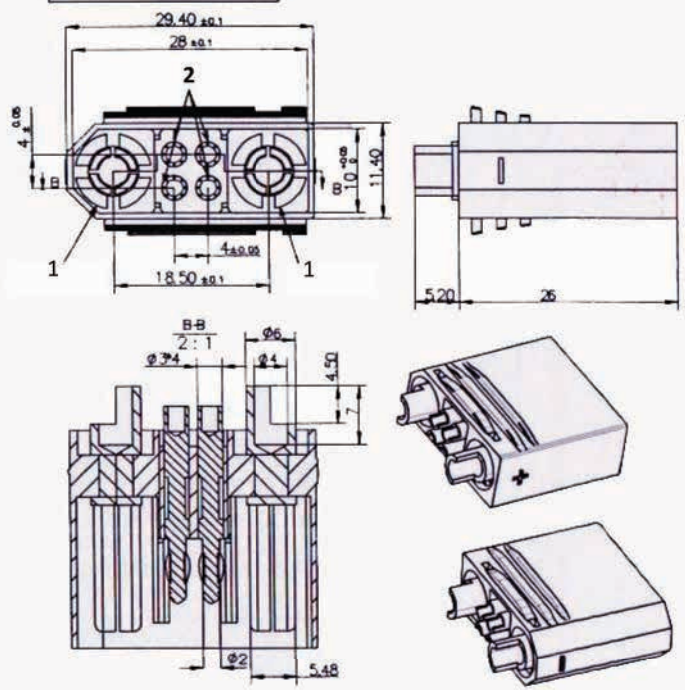

Caps
Osłony

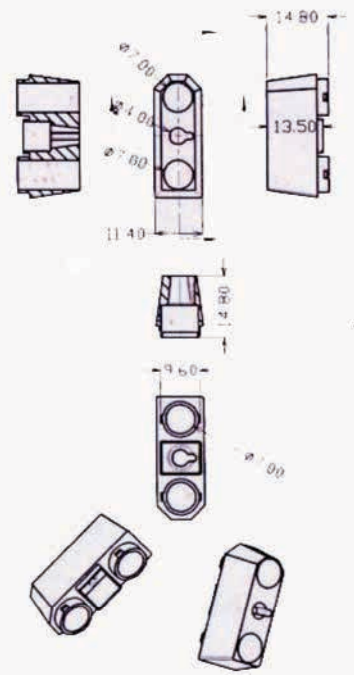

1. Dimensional tolerance:
   Tolerancja wymiarowa:
   x. x: ±0.15
   x. xx: ±0.10
   x. xxx: ±0.05
2. Unlabeled angle tolerance: ±0.5
   Nieoznaczona tolerancja kątów: ±0,5

★ Operating temperature: -10°C-180°C; Temperatura robocza: -10°C-180°C
Recommended number of plug and pull usage: 1000 times
Zalecana liczba złączeń/rozłączeń: 1000 razy

Hardware 1: Rated current:	80A;	Instantaneous current:	120A
Styk 1: Prąd maksymalny:	80A;	Prąd chwilowy:	120A
Hardware 2: Rated current:	15A;	Instantaneous current:	30A
Styk 2: Prąd maksymalny:	15A;	Prąd chwilowy:	30A

Napięcie znamionowe: 400V DC

No	Product/Color	Produkt/Kolor	NUMBER	ENVIRONMENTAL MATERIAL	SUPPLIER
3	Caps/Yellow	Osłony/Żółty	2PCS	ROHS	
2	Male connector/Yellow	Złącze męskie/Żółty	1	ROHS	
1	Female connector /Yellow	Złącze żeńskie/Żółty	1	ROHS	

SHENZHEN TECHNOLOGY .Co., Ltd.

Drawing	Sales confirmation	Engineer check	General manager approval	Market department	View pos	Unit	Proportion
LJL	Charli	14-6-18	雷艳霞	Zu		mm	1:1